ЗАДАЧИ ЗА САМОПОДГОТОВКА

Задача1: За всяка от точките на к.с. да се определят S_k; $I_к$; i_y; F; B_k

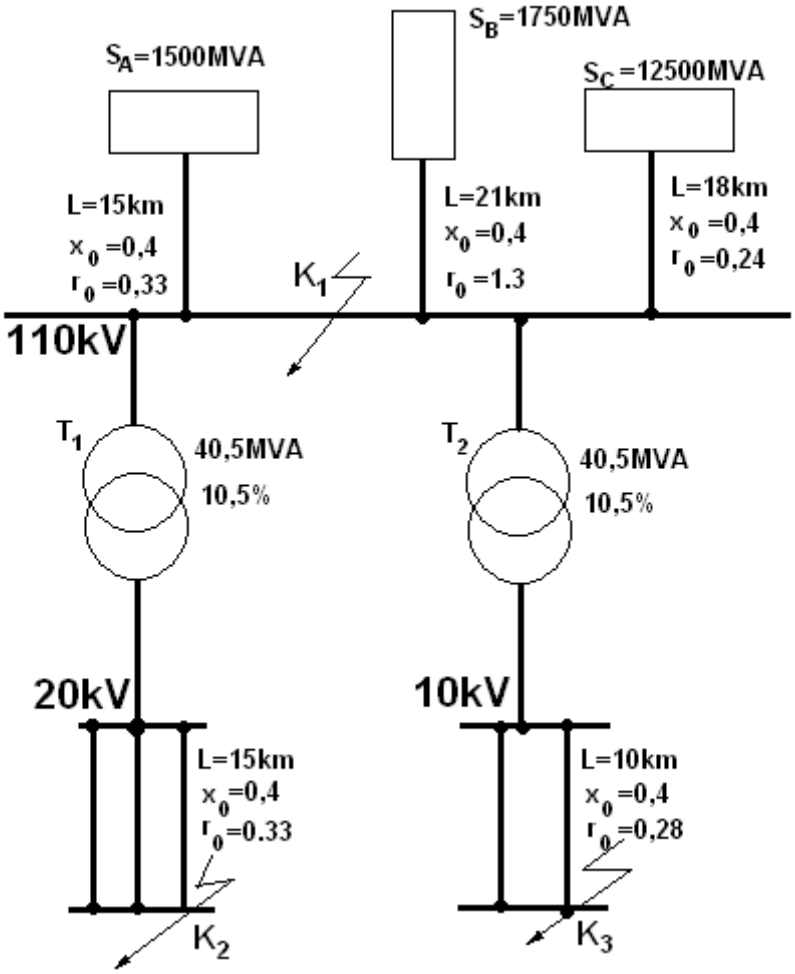

Задача2: За всяка от точките на к.с. да се определят S_k; $I_к$; i_y; F; B_k

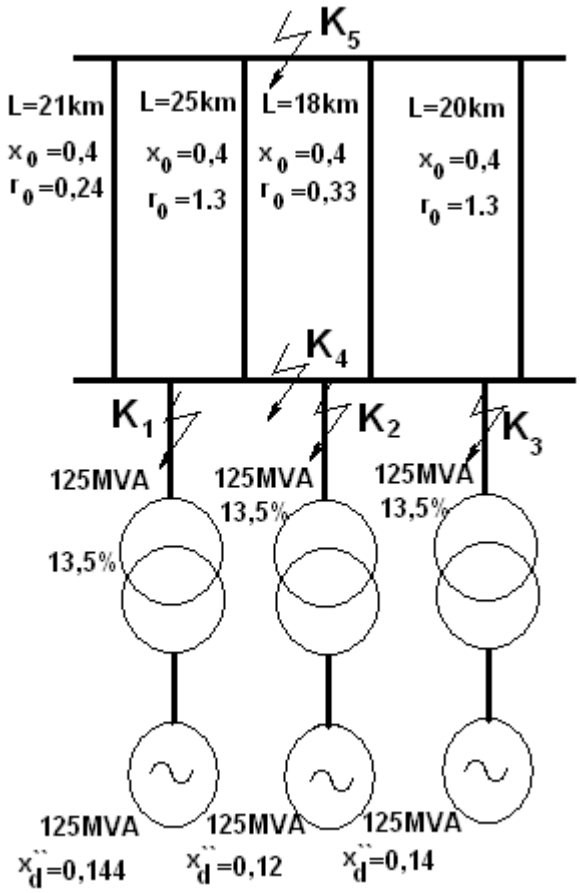
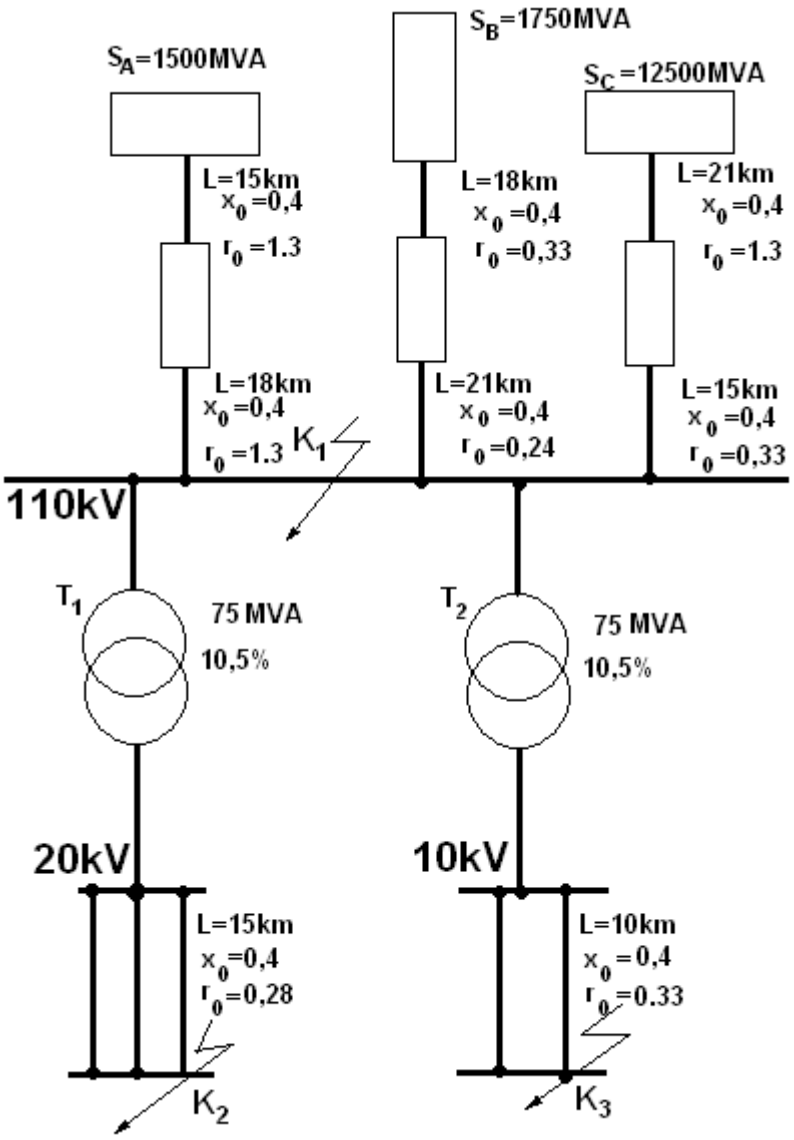
Задача 3: За всяка от точките на к.с. да се определят S_k; $I_к$; i_y; F; B_k